ES | PT

NETTUNO

EMBRACE YOUR AMBITIONS

CASADIO

NETTΨNO

NETTΨNO

ÍNDICE

HISTORIA DE LA MARCA 04
HISTÓRIA DA MARCA

LA NUEVA NETTUNO 06
A NOVA NETTUNO

NUEVAS TECNOLOGÍAS 08
NOVAS TECNOLOGIAS

EASY STEAM 10
EASY STEAM

ESTILO Y DISEÑO 12
ASPETO E DESIGN

SISTEMA DE TELEMETRÍA 13
SISTEMA DE TELEMETRIA

ERGONOMÍA Y EXTENSIONES 14
ERGONOMIA E EXTENSÕES

VERSIÓN PARA MONODOSIS 16
VERSÃO PARA DOSE ÚNICA

FICHAS TÉCNICAS 18
FICHAS TÉCNICAS

ESPÍRITU BOLOÑÉS,
INGENIO ITALIANO,
ESTILO LEGENDARIO.

CORAÇÃO BOLONHÊS,
ENGENHO ITALIANO,
ESTILO LENDÁRIO.

CASADIO
BOLOGNA - 1950

LOS ORÍGENES.

1950. Casadio nace en Bolonia, ciudad famosa por su potencia mecánica y su espíritu rebelde. Su fundador, Nello Casadio, es un hombre integérrimo que dirige la producción de los primeros talleres, en los que cada producto se trabaja manualmente, pieza a pieza.
Esta es otra de las razones por las que, desde el principio, hemos destacado por nuestra fiabilidad y por el reconocimiento en la producción de máquinas para hostelería de alta calidad, especialmente molinillos dosificadores de café, indispensables para servir un excelente café espresso.
Nuestro símbolo es Neptuno, dios de los mares, que desde hace 500 años domina la plaza principal de Bolonia. Cada día nos esforzamos por ser el punto de referencia para quienes desean máquinas de café espresso y molinillos dosificadores de café sólidos y fiables en todo el mundo.

AS ORIGENS.

1950. A Casadio nasce em Bolonha, cidade famosa pela sua potência mecânica e espírito rebelde. O seu fundador, Nello Casadio, é um homem empreendedor que dirige a produção das primeiras oficinas onde os artigos são fabricados à mão, peça por peça. É também por isso que, desde o início, a empresa tem sido um fornecedor fiável e reconhecido de equipamentos para cafés de alta qualidade, especialmente moinhos-doseadores, indispensáveis para servir um café expresso de excelência.
O nosso símbolo é Neptuno, o deus dos mares, cuja estátua há quinhentos anos se ergue na praça principal de Bolonha. Todos os dias, esforçamo-nos por ser a referência para quem quer máquinas de café expresso e moinhos-doseadores sólidos e fiáveis em todo o mundo.

NETTUNO NETTUNO NETTUNO NETTUNO NETTUNO NETTUNO
CASADIO

EASY TO USE

CASADIO NETTUNO

ABRAZA TUS METAS. Casadio renueva su propia gama de máquinas de café y presenta Nettuno. Un diseño moderno y extremadamente personalizable. Su ergonomía y facilidad de uso la convierten en la mejor elección para quienes necesitan una máquina para café espresso ergonómica y de alto rendimiento, sin renunciar al diseño.

ABRACE AS SUAS AMBIÇÕES. A Casadio renova a sua gama de máquinas de café e apresenta Nettuno, com um design moderno e altamente personalizável. A ergonomia e a facilidade de utilização fazem dela a melhor escolha para quem precisa de uma máquina de café expresso ergonómica e de alto desempenho, sem renunciar ao estilo.

VERSATILE

BREW A GREAT CUP

TECNOLOGÍA CONTEMPORÁNEA, SENCILLEZ DE USO.

La máquina Nettuno de Casadio combina las mejores tecnologías y simplifica el trabajo del barista, permitiéndole optimizar el tiempo y centrarse en el cliente.

TECNOLOGIA CONTEMPORÂNEA, SIMPLICIDADE DE UTILIZAÇÃO.

A Nettuno da Casadio combina as melhores tecnologias e simplifica o trabalho do barista, permitindo-lhe concentrar-se no cliente e otimizar o tempo.

INNOVACIÓN PARA UNA CALIDAD SIEMPRE GARANTIZADA.
INOVAÇÕES PARA UMA QUALIDADE SEMPRE GARANTIDA.

CALDERA DE ACERO
Garantiza un óptimo rendimiento y unos niveles de calidad superiores a los de cualquier otro material.

CALDEIRA EM AÇO
Garante um desempenho ideal e padrões de qualidade mais elevados do que qualquer outro material.

SISTEMA TERMOSIFÓNICO
Garantiza la estabilidad térmica de la máquina y un rendimiento excelente, incluso durante picos de trabajo.

SISTEMA TERMOSSIFÓNICO
Garante a estabilidade térmica da máquina e um excelente desempenho, mesmo durante os picos de trabalho.

MEZCLADOR DE AGUA CALIENTE
Mezcla agua fría y caliente para mantener la temperatura perfecta, facilitando así la labor del barista.

MISTURADOR DE ÁGUA QUENTE
Mistura água fria e água quente para manter a temperatura perfeita, simplificando o trabalho do barista.

MONTA LA LECHE COMO UN PROFESIONAL.

La lanza automática Easy Steam garantiza montar la leche a la perfección de forma constante, incluso para los baristas con menos experiencia.

BATE O LEITE COMO UM PROFISSIONAL.

A lança automática Easy Steam garante uma espuma de leite perfeita de forma constante, mesmo para baristas menos experientes.

RECETAS PARA DESCUBRIR, CREAR Y SABOREAR.

RECEITAS PARA DESCOBRIR, CRIAR, SABOREAR.

ILUMINA EL ESPACIO CON UN LOOK IMPACTANTE.

Nettuno de Casadio presenta una estética completamente nueva. Desde la presencia de LED detrás de los botones, que simplifica los gestos de quien maneja la máquina, hasta los portafiltros ergonómicos, adornados con el detalle del logotipo Casadio en la tapa portafiltros, pasando por el diseño del propio aparato: las formas modernas y la posibilidad de personalizar la parte externa hacen que cada máquina sea única y se adapte a cualquier entorno. Nettuno de Casadio está disponible con paneles refinados blancos o con elegantes paneles negros.

ILUMINE O SEU ESPAÇO COM UM VISUAL DE ALTO IMPACTO.

A Nettuno da Casadio apresenta uma estética totalmente nova. Desde a presença de LED atrás dos botões, que simplifica os gestos do operador, passando pelos porta-filtros ergonómicos, enriquecidos com o detalhe do logótipo Casadio na tampa porta-filtros, até ao design da própria máquina: formas modernas e possibilidade de personalização da parte externa tornam cada máquina única e adequada a qualquer ambiente. Casadio Nettuno está disponível com painéis brancos sofisticados ou painéis pretos elegantes.

SISTEMA DE TELEMETRÍA: CÓMODO Y EFICIENTE.

Mediante el módulo wifi, disponible como kit, es posible conectar NETTUNO de CASADIO al sistema de telemetría con una aplicación* intuitiva y fácil de usar. Así, se facilitan la planificación del trabajo y el mantenimiento al disponer de los datos de consumo de la máquina (suministro y lavado) y del diagnóstico remoto (historial de alarmas) a tan solo un clic.

*La aplicación no es propiedad de CG.

SISTEMA DE TELEMETRIA: CÓMODO E EFICIENTE.

Utilizando o módulo Wi-Fi, disponível como kit, é possível ligar A NETTUNO DA CASADIO ao sistema de telemetria através de uma APP* intuitiva e de fácil utilização. O planeamento do trabalho e das intervenções de manutenção torna-se mais fácil graças à disponibilização dos dados de consumo da máquina (distribuições e lavagens) e do diagnóstico remoto (histórico de alarmes) à distância de um clique.

*APP não proprietária do CG.

LA EXCELENCIA SIMPLIFICADA.

Cada paso se agiliza y simplifica gracias a la nueva interfaz hombre-máquina, diseñada para facilitar la navegación y para una configuración intuitiva de las recetas. Los nuevos gráficos guían al usuario a través de una experiencia mejorada en el uso de todas las tecnologías, desde la extracción hasta la configuración de Easy Steam, del lavado y del acceso a la información de consumo. Un nuevo nivel de eficiencia para un flujo de trabajo de alto rendimiento.

A EXCELÊNCIA TORNA-SE SIMPLES.

Cada passo é acelerado e simplificado graças à nova interface homem-máquina, concebida para uma navegação fácil e uma configuração das receitas intuitiva. Os novos gráficos guiam o utilizador através de uma experiência melhorada na utilização de todas as tecnologias, desde a extração até à configuração do Easy Steam, à lavagem e ao acesso às informações de consumo. Um novo nível de eficiência para um fluxo de trabalho de alto desempenho.

**CON CASADIO,
EL ESTILO LLEGA
A CUALQUIER LUGAR.**

**COM CASADIO,
O ESTILO CHEGA
A TODO O LADO.**

EXCELENCIA EN CÁPSULAS.

Nettuno de Casadio ofrece una solución para el café en monodosis perfecta para aquellos lugares que no tienen el café como negocio principal. Gracias a los diferentes kits portafiltros, Nettuno Caps de Casadio admite tanto monodosis de papel como los tipos de cápsulas más populares*. Además, la bomba volumétrica garantiza un proceso de extracción de alto nivel, silencioso y rápido. Acelera el ritmo de trabajo y asegura una extracción perfecta.

*Dispone de kits portafiltros compatibles con los distintos tipos de cápsulas y monodosis.

EXCELÊNCIA EM CÁPSULAS.

A Nettuno da Casadio oferece uma solução de café de dose única ideal para todos os locais onde o café não é a atividade principal. Graças aos diferentes kits de porta-filtros, a Nettuno Caps da Casadio consegue gerir tanto pastilhas de papel como os tipos de cápsulas mais comuns*. Além disso, a bomba volumétrica garante um processo de extração de alto nível, silencioso e rápido. Acelera o ritmo de trabalho e assegura uma extração perfeita.

*Estão disponíveis kits de porta-filtros compatíveis com vários tipos de cápsulas e pastilhas.

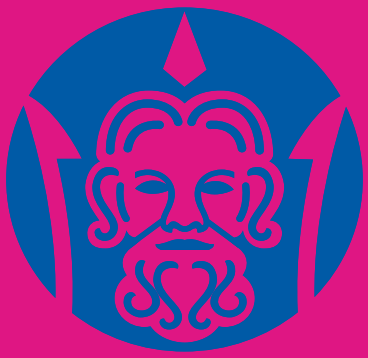

PLUG
AND
PLAY

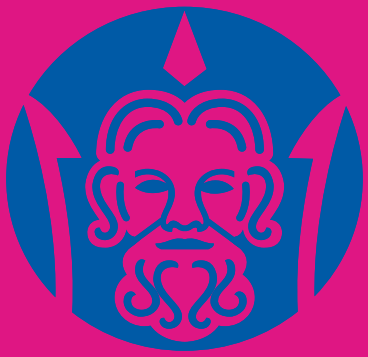

MÁXIMA FLEXIBILIDAD, AUTONOMÍA PROLONGADA (TECNOLOGÍAS EXCLUSIVAS EN LA VERSIÓN CAPS).

Nettuno CAPS de Casadio es una versión PLUG&PLAY: gracias a su depósito de agua, no es necesario conectarla a la red hídrica ni disponer de una bandeja de vaciado*. Lista en tan solo un clic, en cualquier lugar. El depósito con capacidad para tres litros garantiza una gran autonomía. El sistema de control automático avisa al barista, con una señal luminosa, cuando se alcanza la capacidad mínima del depósito y la capacidad máxima de la bandeja de vaciado. De este modo, se puede actuar con anterioridad, sin interrumpir el flujo de trabajo y limitando además el desgaste de la máquina. El depósito está equipado con el filtro Brita AquaAroma Crema, que aumenta la pureza del agua para una calidad superior del café.

*Como alternativa, se puede adquirir el kit de conexión de agua.

MÁXIMA FLEXIBILIDADE, LONGA AUTONOMIA (TECNOLOGIAS EXCLUSIVAS VERSÃO CAPS).

A Nettuno CAPS da Casadio é uma versão PLUG&PLAY: graças ao depósito de água, não necessita de ligação à rede de água ou de tabuleiro de recolha*. Onde quiser, fica pronta num clique. O depósito com capacidade de três litros garante uma autonomia prolongada. Através de um indicador luminoso, o sistema de controlo automático avisa o barista quando são atingidas a capacidade mínima do depósito e a capacidade máxima do tabuleiro de recolha. Desta forma, podem ser tomadas medidas preventivas sem interromper o fluxo de trabalho, limitando também o desgaste da máquina. O depósito está equipado com o filtro Brita AquaAroma Crema, que aumenta a pureza da água para uma qualidade superior do café preparado.

*Em alternativa, é possível adquirir o kit de ligação à rede de água.

FICHAS TÉCNICAS

NETTUNO

NETTUNO	1 GRUPO	2 GRUPOS COMPACT	2 GRUPOS	3 GRUPOS
MEDIDAS DIMENSÕES				
L x F x A L x P x A	457x523x527 mm	570x523x527 mm	736x523x527 mm	946x523x527 mm
PESO	39 kg	47 kg	52 kg	64 kg
POTENCIA POTÊNCIA	220 - 240 V 50 - 60 Hz 2,8 - 3,3 kW	220 - 240 V 50 - 60 Hz 2,8 - 3,3 kW	380 - 415 V 3N 50 - 60 Hz 3,8 - 4,5 kW	380 - 415 V 3N 50 - 60 Hz 5,6 - 6,6 kW
PANTALLA ECRÃ	/	/	STANDARD	STANDARD
N.º LANZAS DE VAPOR N.º LANÇAS DE VAPOR	1	2	2	2
N.º LANZAS DE AGUA N.º LANÇAS DE ÁGUA	1	1	1	1
TAZA ALTA CHÁVENA ALTA	OPCIONAL	OPCIONAL	OPCIONAL	OPCIONAL
EASY STEAM	OPCIONAL	OPCIONAL	OPCIONAL	OPCIONAL
ILUMINACIÓN DE LOS GRUPOS Y ECONOMIZADOR DE AGUA CALIENTE ILUMINAÇÃO DOS GRUPOS E ECONOMIZADOR DE ÁGUA QUENTE	/	/	**SÍ** SIM	**SÍ** SIM
CAPACIDAD DE LA CALDERA CAPACIDADE DA CALDEIRA	4.5 L	7 L	7 L	14.5 L

NETTUNO CAPS

	NETTUNO CAPS	1 GRUPO	2 GRUPOS COMPACT
MEDIDAS DIMENSÕES	**L x F x A** L x P x A	457x523x527 mm	570x523x527 mm
	PESO	39 Kg	47 Kg
	POTENCIA POTÊNCIA	220 - 240 V 50 - 60 Hz 2,8 - 3,3 kW	220 - 240 V 50 - 60 Hz 2,8 - 3,3 kW
	CAPACIDAD BANDEJA DE VACIADO CAPACIDADE DO TABULEIRO DE RECOLHA	1,5 L	1,5 L
	CAPACIDAD DEPÓSITO CAPACIDADE DO DEPÓSITO	3 L	3 L
	PANTALLA ECRÃ	/	/
	N.º LANZAS DE VAPOR N.º LANÇAS DE VAPOR	1	2
	N.º LANZAS DE AGUA N.º LANÇAS DE ÁGUA	1	1
	TAZA ALTA CHÁVENA ALTA	OPCIONAL	OPCIONAL
	FILTRO BRITA	STANDARD	STANDARD
	EASY STEAM	OPCIONAL	OPCIONAL
	KIT DE CONEXIÓN HÍDRICA KIT DE LIGAÇÃO À REDE DE ÁGUA	KIT	KIT
	ILUMINACIÓN DE LOS GRUPOS Y ECONOMIZADOR DE AGUA CALIENTE ILUMINAÇÃO DOS GRUPOS E ECONOMIZADOR DE ÁGUA QUENTE	/	/
	CAPACIDAD DE LA CALDERA CAPACIDADE DA CALDEIRA	4.5 L	7 L

FICHAS TÉCNICAS

1 GRUPO

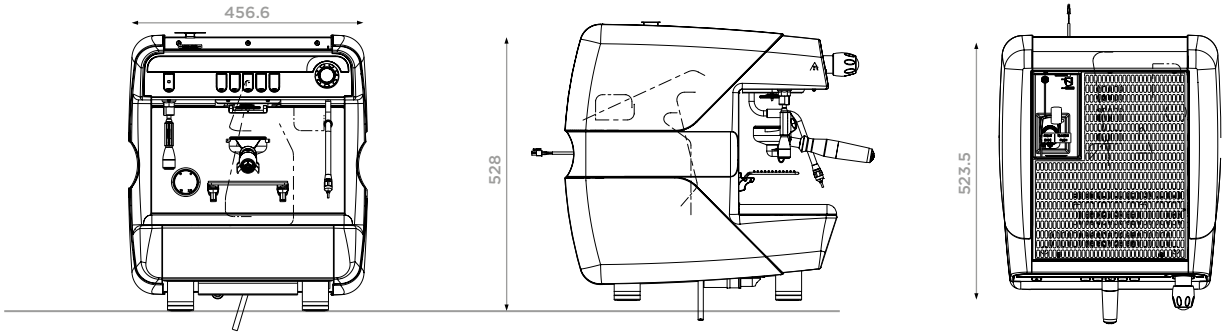

2 GRUPOS COMPACT

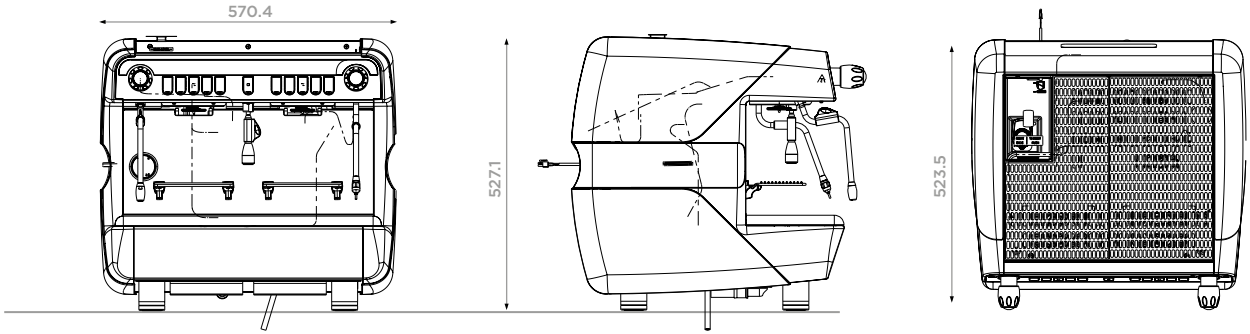

2 GRUPOS

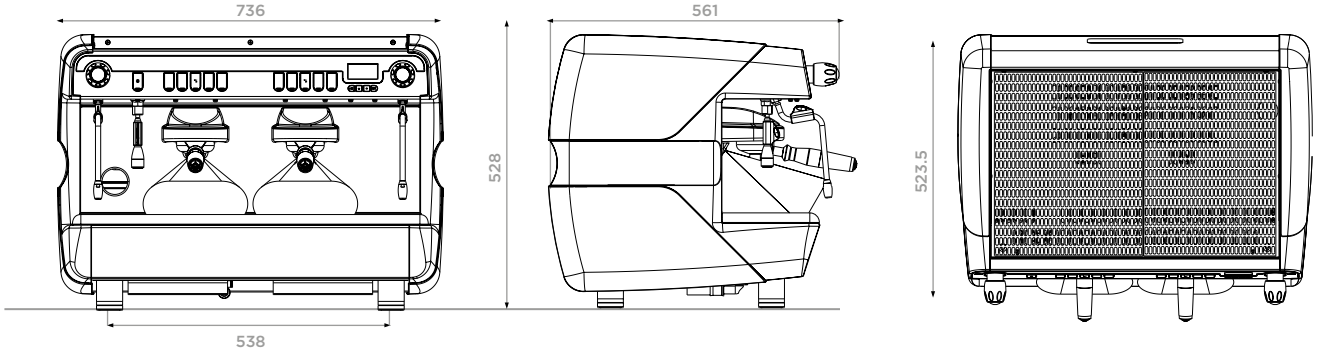

3 GRUPOS

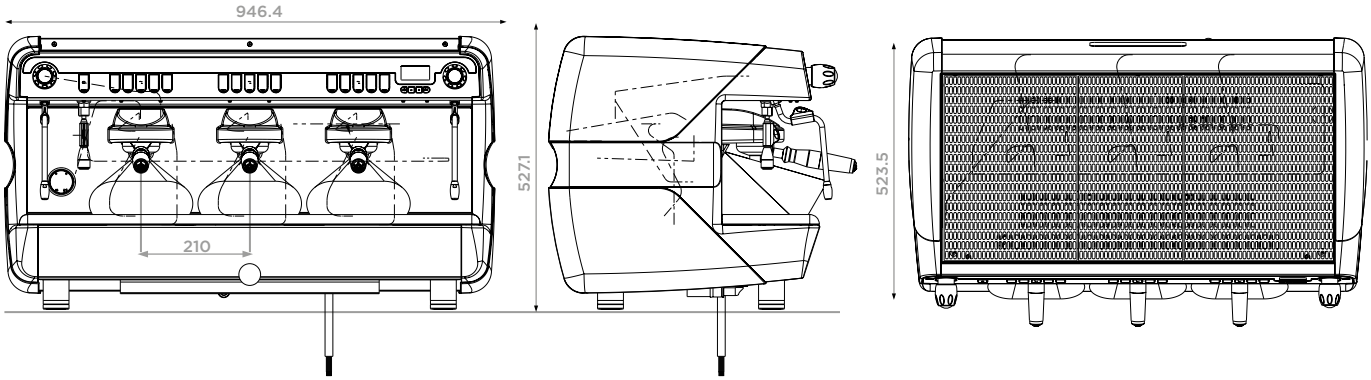

CASADIO

NETTUNO

EMBRACE YOUR AMBITIONS

CIMBALI GROUP S.P.A.
Via Manzoni, 17
20082 Binasco (MI)
Italia / Itália

+39 02 90 04 91

casadio.com