ELECTRONICS PLUS C.A

FR13+CLX10 1/3+HP

H/MBP 110V/60HZ 4142BTU R-134A

Índice

1. Tipo de compresor tipo de compresor 3
2. Parámetro tecnológico 3
3. Condición de funcionamiento 3
4. información mecánica del compresor Información mecánica del compresor . 4
5. Residuo vencido 4
6. Esquema del compresor 5
7. Diagrama de Cableado 6
8. Dispositivo de arranque y protector del motor 7
9. Esquema del dispositivo de arranque y protector del motor 7
10. Lista de entrega Lista de entrega 8
11. Embalaje, Almacenamiento y Transporte Embalaje, Almacenamiento y Transporte 9
12. Diagrama de accesorios como se muestra a continuación 9
13. Requisito General del producto 12

HOJA DE DATOS DEL COMPRESOR: Especificaciones técnicas del compresor

1. Tipo de compresor tipo de compresor

Modelo de compresor	FR13+CLX10
Tensión/frecuencia nominal	115 127V~60%
Refrigerante	R134a
Ámbito de aplicación	Contrapresión media a alta M/HBP
Tipo de refrigeración	Enfriamiento por ventilador
Dispositivo de expansión	Capilar/ válvula de expansión
Par de arranque	Alto par de arranque
Tipo de motor	RSE
Condensador de arranque	280μΓ/250V
Condensador de funcionamiento	10μΓ/250V

2. Parámetro técnicos

Volumen del cilindro Desplazamiento	Temperatura de evaporación	Frecuencia (Hz)	Capacidad de refrigeración (W) ≥95%	Potencia de entrada (W)	Corriente de funcionamiento (A) Corriente	COP(p/p) ≥95%
10,0 cm³	-6,7°C	60Hz	765	403	4.1	1.9
	+7,2°C		1235	525	5.3	2.35

Condiciones de Prueba	ASHRAE		
	LBP	**MBP**	**HBP**
Temperatura de evaporación	-23.3°C	-6.7°C	+7.2°C
Temperatura ambiente	32.2°C	35°C	35°C
Temperatura Condensación	54.4°C	54.4°C	54.4°C
Temperatura de succión	32.2°C	35°C	35°C
Temperatura de subenfriamiento	32.2°C	46.1°C	46.1°C

3. Condición de funcionamiento

Temperatura ambiente	10~43℃
Temperatura de evaporación FTemp. de evaporación.	20~115℃
Límites de voltaje del rango de voltaje	98-135V~60 Hz
Presión de descarga máxima Presión de descarga máx.	1,67 MPa (abs)
Temperatura máxima de condensación Temp. máx. de condensación.	60℃
Temperatura máxima de devanado Temp. de devanado máx.	130℃
Temperatura máxima de la carcasa Temp. máx. de la carcasa.	95℃
Rendimiento inicial Rendimiento inicial	98 V [0,6 MPa (abs)]

HOJA DE DATOS DEL COMPRESOR: Especificaciones técnicas del compresor

4. información mecánica del compresor Información mecánica del compresor

Tipo de aceite	Aceite de éster
Viscosidad del aceite de refrigeración	CST32(40°C)
Volumen de carga de aceite	220±5ml
Peso (incluido el aceite)	9,1kg±0,15
Diámetro de la tina de succión (I.D.) (S)	Φ6.3±0.1mm
Diámetro del tubo de descarga (I.D.) (D)	Φ5.2±0.1mm
Diámetro del tubo de proceso (I.D.)(P)	Φ6.3±0.1mm
Material del tubo de succión, tubo de proceso y tubo de descarga	TP2
Ruido del compresor Ruido del compresor	47 dB (A) (LBP)
Vibración	1,5 m/s² (LBP)
Gas protector	Nitrógeno seco (0,03~0,06MPa (punto de rocío: -60°C)
Accesorio colector de agua	No
Sellando	Tapón de goma

5. Residuo vencido

Contenido de agua Contenido de agua	<130 mg
Contenido de impurezas residuales Impurezas	≤80 mg

6. Esquema del compresor

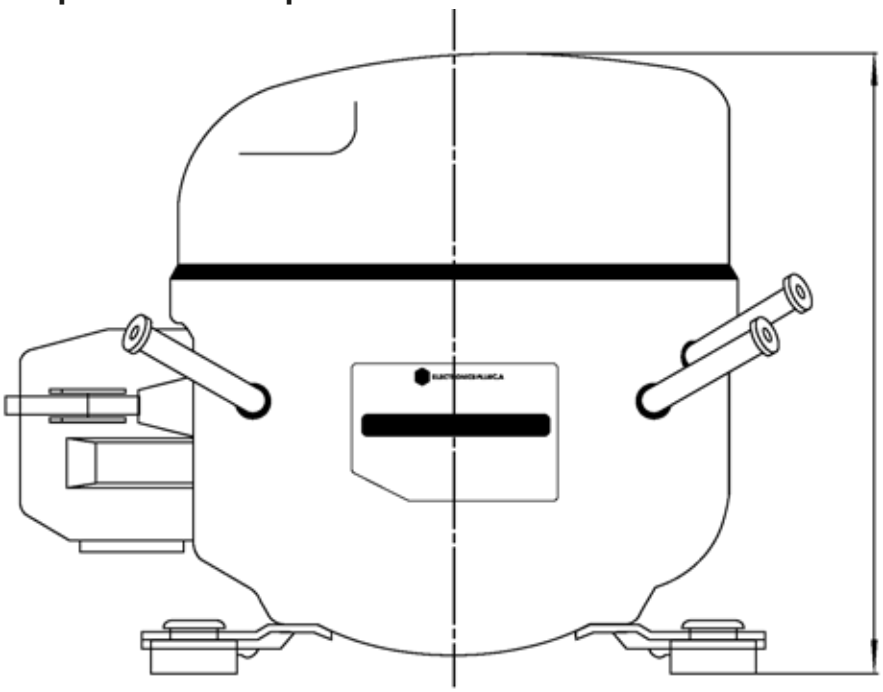

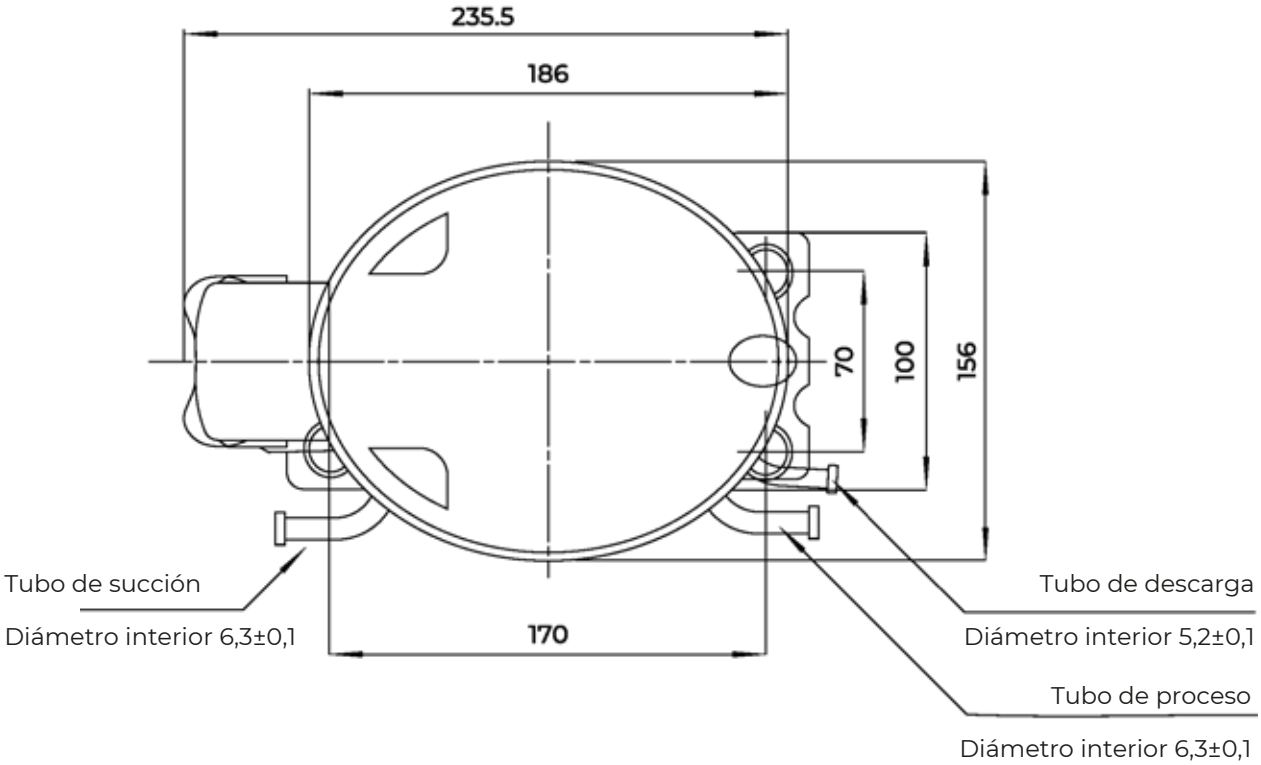

HOJA DE DATOS DEL COMPRESOR: **Especificaciones técnicas del compresor**

7. Diagrama de Cableado

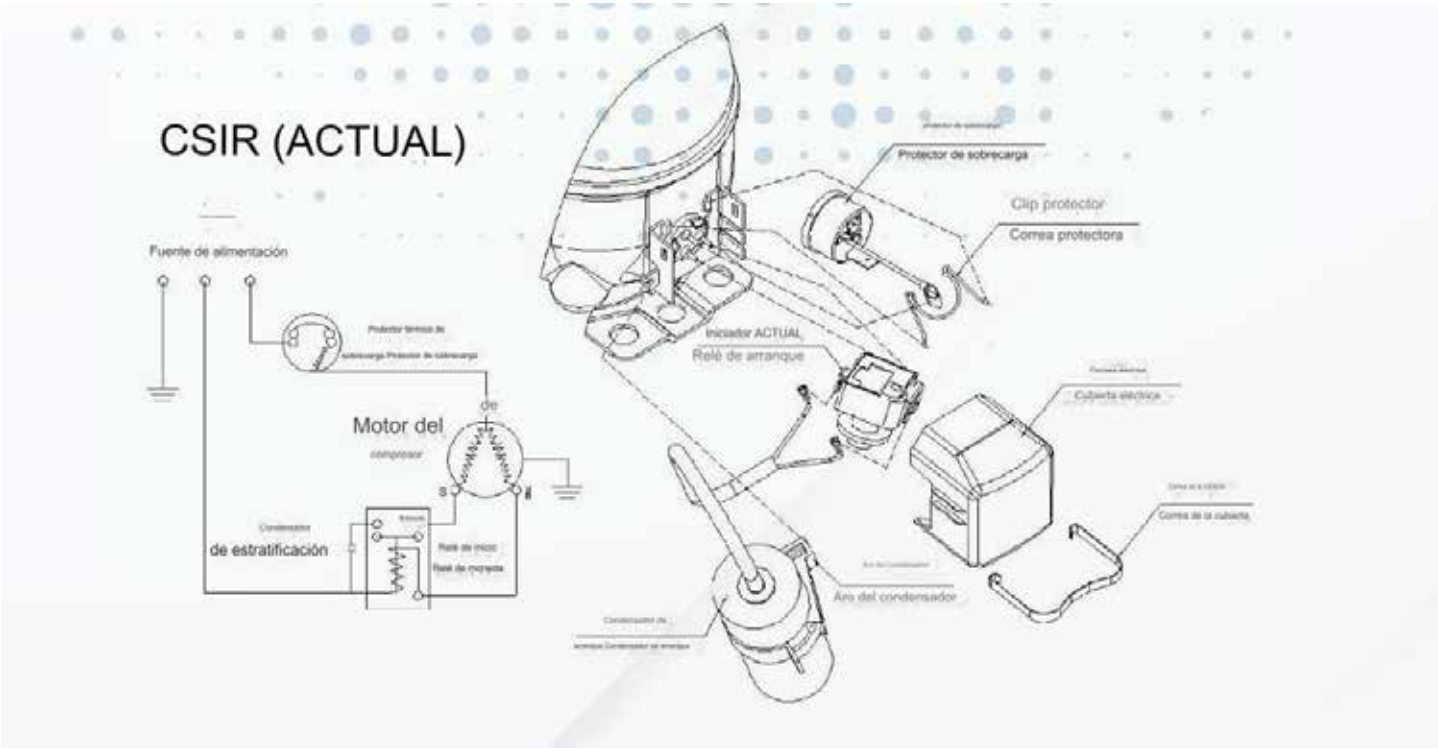

HOJA DE DATOS DEL COMPRESOR: Especificaciones técnicas del compresor

8. Dispositivo de arranque y protector del motor

8.1 Dispositivo de arranque del relé del lanzador

Modelo de compresor	FR14+CLX2
Modelo	MTRP5415
Arranque actual (A)	≤10,50
Liberar abandono Actual (A)	≥8,90

8.2 Protector de motores

Modelo de compresor	FR91IIDM
Modelo	T2491/B8
Corriente de disparo a (25°C)	22.0 A
Tiempo de viaje a (25°C)	6-16 S
Hora de reinicio	5-60 S
Temperatura abierta	120 ± 5 ℃
Restablecer temperatura/Cerrar temperatura	52 + 9 ℃
Corriente mínima de funcionamiento UTC(A)(70℃)	10,47 ± 15% A

HOJA DE DATOS DEL COMPRESOR: Especificaciones técnicas del compresor

9. Esquema del dispositivo de arranque y protector del motor

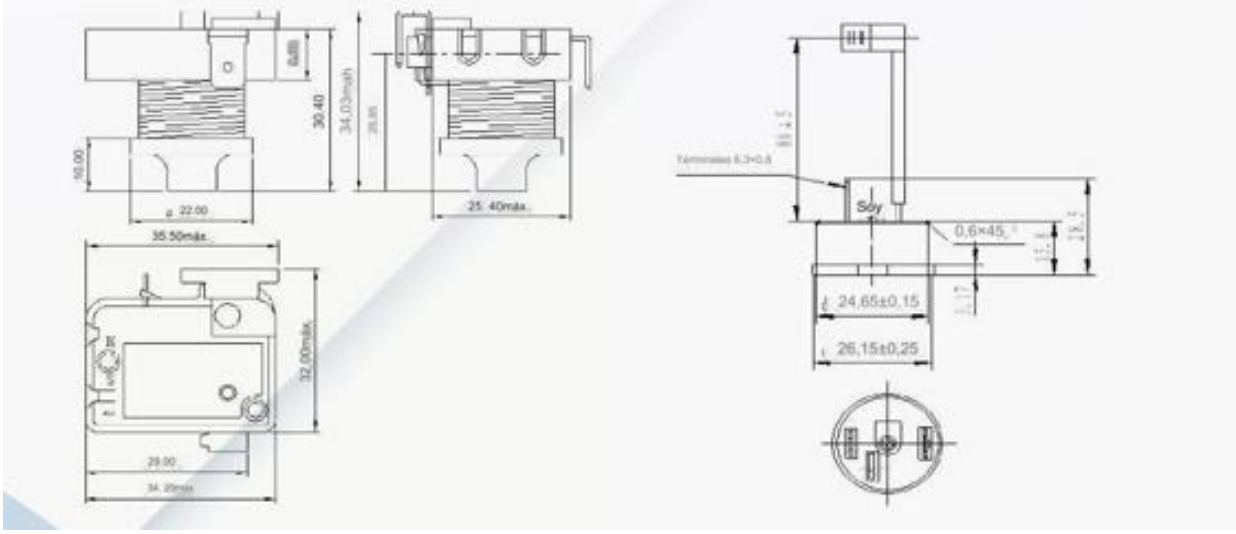

Nota: 1. Todos los componentes eléctricos y piezas de instalación se empaquetan por separado y no se instalan directamente en el compresor;

2. Todos los componentes eléctricos y piezas de instalación incluidos en la lista de entrega son proporcionados por nuestra empresa;

Nota: 1. Todos los componentes eléctricos y piezas de instalación están empaquetados individualmente, no instalados directamente en el compresor.

2. Todos los componentes eléctricos y piezas de instalación incluidos en la lista de entrega son proporcionados por nuestra empresa.

HOJA DE DATOS DEL COMPRESOR: Especificaciones técnicas del compresor

10. Lista de entrega Lista de entrega

No. Nombre	Nombre	Especificaciones	Cantidad
1	Compresor	FR91IIDM	1
2	Accesorios de instalación: Piezas de instalación		4
2.1	Casquillo espaciador		4
2.2	Componentes eléctricos		
3	Protector térmico de sobrecarga		1
3.1	Correa protectora		1
3.2	Dispositivo de arranque por relé		1
3.3	Condensador de arranque		1

3.4	Aro de condensadores		1
3.5	Tapa de componentes eléctricos		
3.6	Clip de resorte para cubierta de componentes eléctricos		1
3.7	Tornillo de conexión a tierra (incluidas arandelas)	M4+6	1

11. Embalaje, Almacenamiento y Transporte Embalaje, Almacenamiento y Transporte

Tipo de embalaje/paquete	De un solo uso
Cantidad	96/120Pzs/palet
Transporte	Transporte marítimo o terrestre Transporte marítimo o terrestre
Capa de apilamiento	Como máximo dos capas
Componentes principales del embalaje	Soporte de madera, cubierta superior de madera, Caja de cartón
Transferir	Mantenga el compresor en posición normal y vertical Mantenga el compresor en posición normal y vertical
Requisitos de envío simulados	No se permiten daños al compresor ni al rendimiento.
Simulación de requisitos de transporte	No daña el compresor ni su rendimiento.

HOJA DE DATOS DEL COMPRESOR: Especificaciones técnicas del compresor

12. Diagrama de accesorios como se muestra a continuación

1. Amortiguador de goma:

Materiales	caucho natural
Dureza	CostaA55±5°
Color	Negro

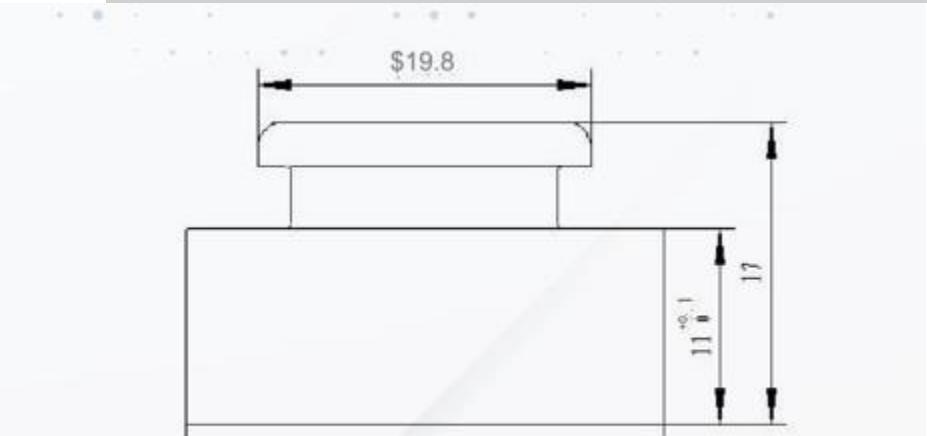

2. Casquillo espaciador:

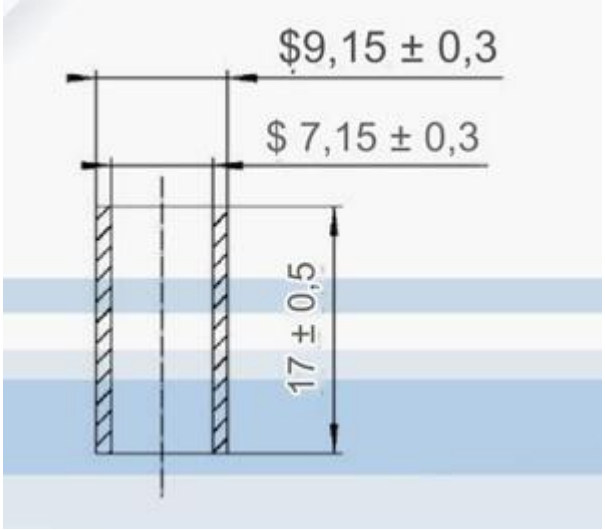

HOJA DE DATOS DEL COMPRESOR: Especificaciones técnicas del compresor

3. Los componentes eléctricos cubren:

Materiales	ABS 0215F
Certificaciones y aprobaciones	CQC14134120032

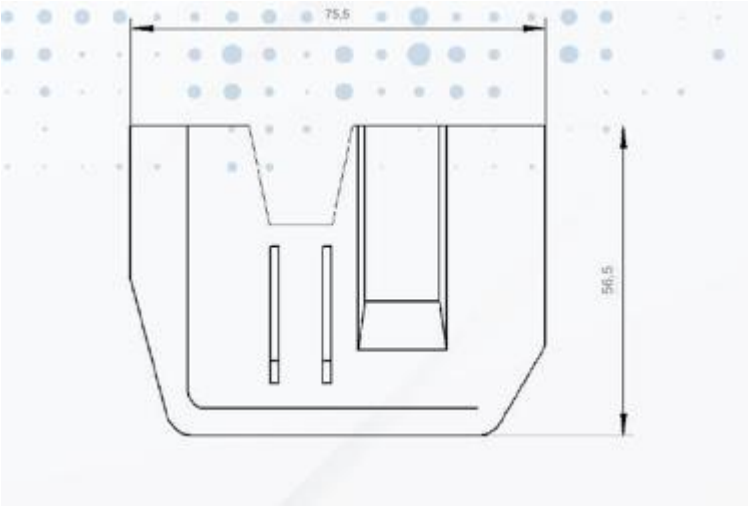

4. Tornillo de puesta a tierra:

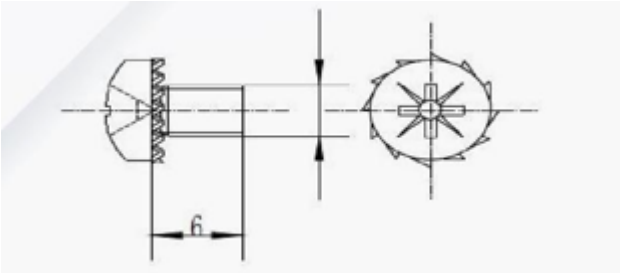

5. Clip de resorte para la cubierta de componentes eléctricos:

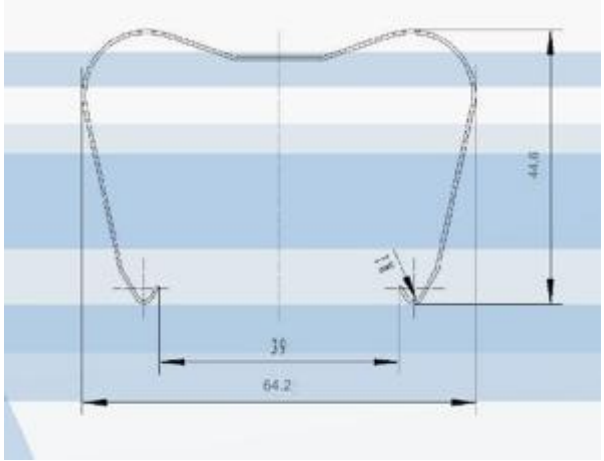

HOJA DE DATOS DEL COMPRESOR: Especificaciones técnicas del compresor

6. Requisitos de protección ambiental Requisitos de protección ambiental

1) Requisitos de HAP: HAP (Clase II): contenido de BaP <1 ppm, cantidad total de 16 HAP (EPA) <10 ppm;

Requisito de HAP: HAP (clase II): contenido de BaP <1 ppm, contenido total de

16PAH(EPA)<10 ppm;

2) Requisitos reglamentarios de REACH: el límite SVHC es inferior a 1000 ppm;

Requisito reglamentario de REACH: SVHC<1000 ppm;

3) Requisitos de ftalato (éster): 18 requisitos de restricción de sustancias peligrosas son inferiores a 1000 ppm.

Requisito de ftalato: contenido total de 18 materiales peligrosos <1000 ppm.

4) Requisitos de ROHS: contenido de Cd ≤ 100 mg/kg, contenido de Pb ≤ 1000 mg/kg, contenido de

Hg ≤ 1000 mg/kg Requisito reglamentario de ROHS: Cd 100 mg/kg, Pb 1000 mg/kg, Hg <1000 mg/kg

HOJA DE DATOS DEL COMPRESOR: Especificaciones técnicas del compresor

13. Requisito General del producto

1. El compresor debe almacenarse en un lugar seco y ventilado.

2. El compresor no debe voltearse ni inclinarse durante el almacenamiento, transporte o instalación para evitar vibraciones e impactos.

3. El compresor debe permanecer horizontal durante el funcionamiento y el ángulo de inclinación debe ser inferior a 5°.

4. No retire el tapón de goma antes de instalar el compresor para evitar que entren residuos y humedad. Durante la instalación (se recomienda quitar primero el tapón de goma del tubo de escape), la instalación debe completarse dentro de los 10 minutos posteriores a retirar la goma. enchufar.

Los tapones de goma no se deben quitar de los tubos antes de la instalación para evitar impurezas y humedad. La instalación debe completarse dentro de los 10 minutos posteriores.

(Primero se propone retirar los tapones de goma del tubo de descarga).

5. El dispositivo de conexión a tierra del compresor debe estar conectado de forma permanente y confiable al cable de conexión a tierra.

6. Para garantizar el arranque normal del compresor, el intervalo de funcionamiento del compresor no deberá ser inferior a 5 minutos.

7. El compresor se llena con la mejor cantidad de aceite de refrigeración especial aprobado por nuestra empresa y no está permitido verterlo ni agregarlo a voluntad.

Nuestra empresa ha optimizado el volumen de carga de aceite de refrigeración. no vierta extraiga o agregue aceite.

8. Si los accesorios del compresor (como el arrancador, el protector térmico, etc.) no están instalados en el compresor cuando se entregan, pero están en la caja de accesorios. Al realizar la instalación, asegúrese de comprobar que el modelo de arranque, protector térmico y compresor corresponden entre sí.

9. No arranque el compresor ni aplique alto voltaje al compresor en estado de vacío. El compresor no se puede utilizar para aspirar el sistema de refrigeración.

Bajo vacío, no arranque ni haga funcionar el compresor y no aplique alto voltaje al compresor. El compresor no se puede utilizar para aspirar el sistema de refrigeración.

10. La tubería de proceso del compresor y la tubería de succión deben conectarse de acuerdo con las instrucciones de la etiqueta. Si es necesario realizar cambios, se requiere el consentimiento de la empresa.

El tubo de proceso del compresor y el tubo de succión deben conectarse según las instrucciones de la marca. Cualquier cambio deberá ser aprobado por la empresa.

11. Se debe considerar completamente el retorno de aceite del sistema al diseñar el sistema de refrigeración.

El retorno de aceite en el sistema se ha tenido plenamente en cuenta en el diseño.

HOJA DE DATOS DEL COMPRESOR: Especificaciones técnicas del compresor

12. La temperatura ambiente máxima para el funcionamiento del compresor es de 43°C. Durante el funcionamiento continuo a una temperatura ambiente máxima de 43 °C, la presión de condensación y las presiones máximas no deben exceder las que se muestran en la siguiente tabla.

Refrigerante	R600a	R134a	R290
Presión de condensación Presión máx. de condensación (MPa)	0,88	1,67	2.11
Presión de condensación de valor máximo (MPa)	1,09	2.09	2.57

13. El período de inventario del compresor no debe exceder los 6 meses después de salir de fábrica. Si excede, verifique si hay suficiente nitrógeno seco en el

compresor y agréguelo si es necesario.

14. Para aspirar y cargar se deben utilizar equipos especiales para los refrigerantes correspondientes.

La bomba de vacío y el dispositivo de carga deben utilizar equipos especiales para el refrigerante correspondiente.

15. No se deben utilizar sustancias orgánicas que sean incompatibles con los refrigerantes en el sistema de refrigeración

16. El sistema de refrigeración debe utilizar un filtro secador que sea compatible con el refrigerante.

17. El sistema de refrigeración debe controlar estrictamente el contenido de humedad, impurezas, parafina, aceite de silicona e iones de cloruro.